BANG CARRE ACCESS

Caractéristiques

- Tension nominale : 220-240 V AC, 50/60 Hz
- Plage de tension d'entrée : 198-264 V AC
- Classe de protection : II
- IP : 55 avec joint silicone
- IK : 11 / 50 joules
- ERP/ IGH : test au fil incandescent 850° / 30 s
- Température ambiante nominale de fonctionnement : 25° C
- Température d'utilisation : -20 °C … +35 °C
- Jupe anti-arrachement, 4 points fixations internes
- VK35 en applique, VK36 en plafonnier
- IRC : 80
- SDCM : 5
- Risque photobiologique : RG0
- Source lumineuse de classe énergétique C
- Maintien du flux : L70B50 / 50 000 h
- Luminaire réparable. Pièces détachées disponibles sur demande
- Garantie 3 ans, détail des conditions consultable sur securlite.com

Applications

- Luminaire architectural pour environnement intérieur ou extérieur soumis à vandalisme moyen
  Conditions d'utilisations :
  - Modèles avec détection : adaptés à une utilisation en intérieur
  - Positions d'installation : se référer à la notice d'installation

Matériaux

- Base : polyamide renforcé
- Diffuseur : polycarbonate opalescent
- Rondelles vis : polycarbonate teinté masse
- RoHS : les produits ne contiennent pas de substances interdites telles que définies dans la directive européenne 2011/65/UE et avenants

Couleurs / parachèvements

- Couleurs base standard : blanc teinté masse RAL9003
- Rondelles vis : blanc RAL9003

Câblage

- Bornier d'alimentation : automatique à double entrée pour fils 1,5 mm^2
- 1 entrée câble Ø 20,5 mm + 1 entrée câble Ø 20,5 mm défonçable pour passe fils

Visserie

- Fermeture du diffuseur avec 3 vis de fixation en inox M5 empreinte de type anti-vandalisme 2 points et captives des rondelles

Données techniques et dimensionnelles fournies à titre indicatif et modifiables sans préavis. Nous consulter au préalable.

05/01/2024

Sécurlite – Z.I. des Ajeux – 72 400 La Ferté-Bernard – France – Tél. : +33 2 43 60 40 00 – Fax : +33 2 43 60 40 09 – www.securlite.com

Options

- Vis cruciforme : ajouter le suffixe **9702** au code produit - (ex : 166xxxxx **9702)**

Outils *(A commander séparément)*

- Insert M5 pour vis inviolable 2 points logés – code : **105000003**
- **T**ournevis porte insert M5 – code : **105000005**

Homologation

Certificats disponibles :

- Certificat CE (d'après EN60598-1 / 2-1)
- Certificat test fil incandescent (selon les produits)
- Eligible au BAR-EQ-110 pour les versions avec détecteur

Dimensions

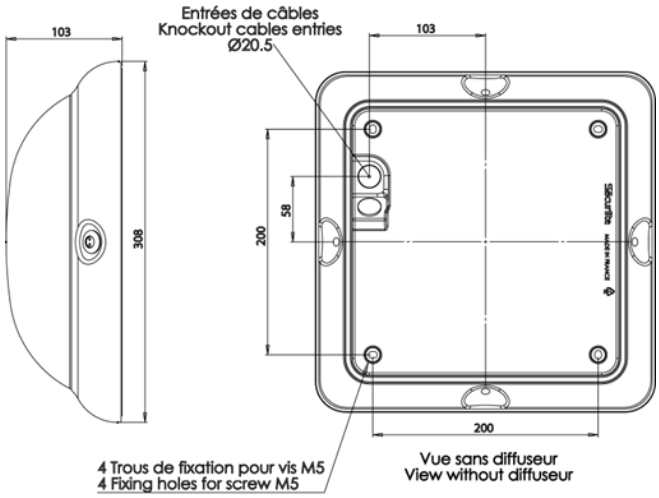

Données techniques et dimensionnelles fournies à titre indicatif et modifiables sans préavis. Nous consulter au préalable.

05/01/2024

Sécurlite – Z.I. des Ajeux – 72 400 La Ferté-Bernard – France – Tél. : +33 2 43 60 40 00 – Fax : +33 2 43 60 40 09 – www.securlite.com

Données techniques et codes commande

BANG CARRE ACCESS						
Désignation	CCT (K)	Puissance (W)	Puissance veille (W)	Flux luminaire (lm)	Efficacité luminaire (lm/W)	BLANC
Bang Carré Access 1200	4000	10	-	1050	105	16650400
Bang Carré Access 2000	4000	14	-	1600	114	16660400
Bang Carré Access 2750	4000	19	-	2300	121	16670400

BANG CARRE ACCESS avec détection *voir caractéristiques techniques et conditions d'utilisation du détecteur sur www.securlite.com* (NOT0805)						
Désignation	CCT (K)	Puissance (W)	Puissance veille (W)	Flux luminaire (lm)	Efficacité luminaire (lm/W)	BLANC
Bang Carré Access 1200	4000	11	<0,5	1050	95	16650410
Bang Carré Access 2000	4000	15	<0,5	1600	107	16660410
Bang Carré Access 2750	4000	19	<0,5	2300	121	16670410

Notice d'utilisation : www.securlite.com (NOT0515)

- Charge max. sur L' : 5 appareils LED SECURLITE dans la limite de 100 W / VA

Détecteur préréglé et prêt à poser dans des conditions d'utilisation standard :
- Couverture du champ à 50%
- Temporisation à 30 s
- Luminosité à 50 lux

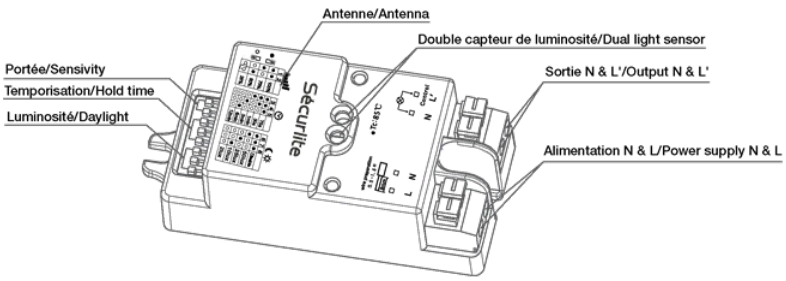

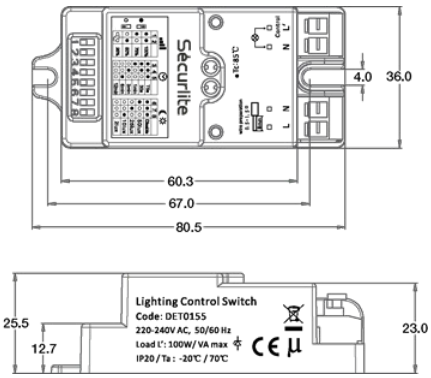

Notice d'utilisation : www.securlite.com (NOT0805)

Données techniques et dimensionnelles fournies à titre indicatif et modifiables sans préavis. Nous consulter au préalable.

05/01/2024

Sécurlite – Z.I. des Ajeux – 72 400 La Ferté-Bernard – France – Tél. : +33 2 43 60 40 00 – Fax : +33 2 43 60 40 09 – www.securlite.com