BANG CARRE + VEILLE LED

Caractéristiques

- Tension nominale : 220-240 V AC, 50/60 Hz
- Plage de tension d'entrée : 198-264 V AC
- Classe de protection : II
- IP : 55 avec joint silicone
- IK : 11 / 50 joules
- ERP/ IGH : test au fil incandescent 850° / 30 s
- Température ambiante nominale de fonctionnement : 25° C
- Température d'utilisation : -20 °C … +35 °C
- Jupe anti-arrachement, 4 points fixations internes
- VK35 en applique, VK36 en plafonnier
- IRC : 80
- SDCM : 5
- Risque photobiologique : RG0
- Source lumineuse de classe énergétique C
- Maintien du flux : L80B10 / 72 000 h
- Nombre de cycle de commutation du détecteur : 1 000 000 à charge max.
- Luminaire réparable. Pièces détachées disponibles sur demande
- Garantie 5 ans, détail des conditions consultable sur securlite.com

Applications

- Luminaire architectural pour environnement intérieur ou extérieur soumis à vandalisme moyen
  Conditions d'utilisations :
  - Positions d'installation : se référer à la notice d'installation

Matériaux

- Base : polyamide renforcé
- Diffuseur : polycarbonate opalescent
- Rondelles vis : polycarbonate teinté masse
- RoHS : les produits ne contiennent pas de substances interdites telles que définies dans la directive européenne 2011/65/UE et avenants

Couleurs / parachèvements

- Couleurs base standard : blanc teinté masse RAL9003
- Rondelles vis : blanc RAL9003

Câblage

- Bornier d'alimentation : automatique à double entrée pour fils 1,5 mm^2
- Second bornier d'alimentation séparé pour veille LED
- 1 entrée câble Ø 20,5 mm + 1 entrée câble Ø 20,5 mm défonçable pour passe fils

Données techniques et dimensionnelles fournies à titre indicatif et modifiables sans préavis. Nous consulter au préalable.

05/01/2024

Sécurlite – Z.I. des Ajeux – 72400 La Ferté-Bernard – France – Tél. : +33 2 43 60 40 00 – Fax : +33 2 43 60 40 09 – www.securlite.com

Visserie

- Fermeture du diffuseur avec 3 vis de fixation en inox M5 empreinte de type antivandalisme 2 points et captives des rondelles

Outils *(A commander séparément)*

- Insert M5 pour vis inviolable 2 points logés – code : **98000003**
- Tournevis porte insert M5 – code : **98000005**

Homologation

Certificats disponibles :

- Certificat CE (d'après EN60598-1 / 2-1)
- Certificat test fil incandescent (selon les produits)

Dimensions

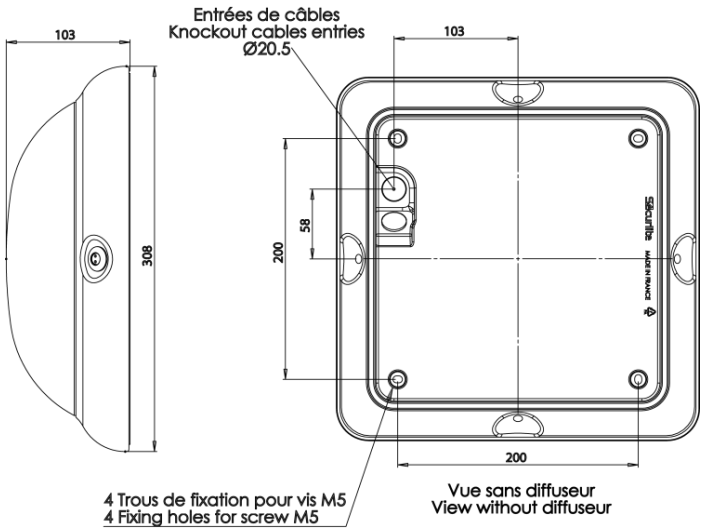

Données techniques et codes commande

BANG CARRE LED + LED de veille							
Désignation	CCT (K)	Puissance (W)	Flux luminaire (lm)	Efficacité luminaire (lm/W)	Puissance LED de veille (W)	Flux utile veille LED (lm)	BLANC
Bang Carré LED 1200	4000	8,9	1050	118	3	170	166004009301
Bang Carré LED 1800	4000	13	1500	115	3	170	166104009301
Bang Carré LED 2400	4000	18	2100	117	3	170	166204009301
Bang Carré LED 3000	4000	20	2500	125	3	170	166404009301

Notice d'utilisation : www.securlite.com (NOT0515)

Données techniques et dimensionnelles fournies à titre indicatif et modifiables sans préavis. Nous consulter au préalable.

05/01/2024

Sécurlite – Z.I. des Ajeux – 72400 La Ferté-Bernard – France – Tél. : +33 2 43 60 40 00 – Fax : +33 2 43 60 40 09 – www.securlite.com